stormatic s.a.

Fabrique genevoise de stores

50 ans
1963 - 2013

ROLLMATIC

volets
à
rouleaux

tentes solaires
stores à lamelles
stores empilables

DESCRIPTION :

Volets roulants en aluminium thermolaqué à lames autoporteuses d'une réalisation soignée dans tous les détails. Particulièrement étudiés pour se protéger du soleil et des intempéries.

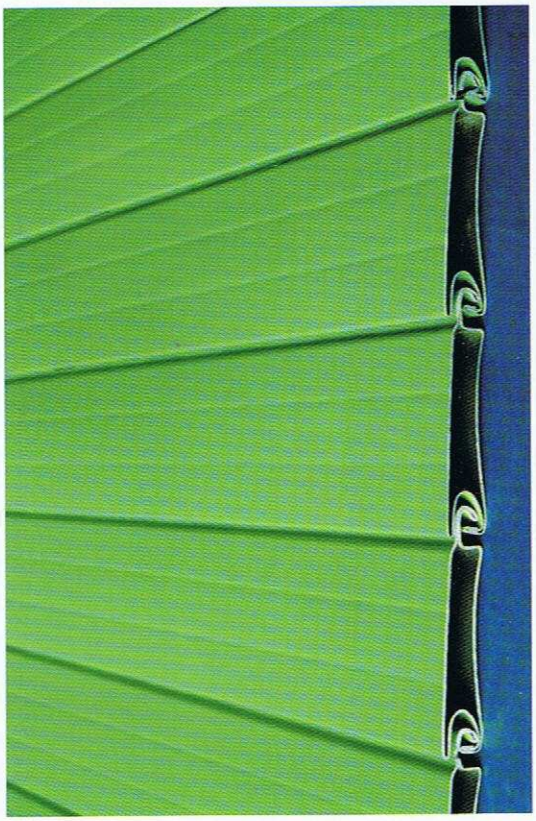

LAMES :

Profil tubulaire, double paroi, légèrement bombé, de 9 mm d'épaisseur et de 39 mm de hauteur. En aluminium thermolaqué, aux coloris inaltérables, résistant aux agents atmosphériques artificiels. Aucun entretien dans le temps et avec une durée illimitée. Les lames interchangeables réduisent les frais de réparations. Le tablier est sans agrafes donc silencieux. Les ajours réglables des lames permettent l'aération ou l'obscurcissement à volonté. Diamètre d'enroulement réduit grâce à sa forme. Couleurs à choix selon notre gamme standard.

LAME FINALE :

En aluminium extrudé, anodisé industriellement en ton naturel ou thermolaqué dans le ton des autres lames. Avec équerres de butées insonorisées.

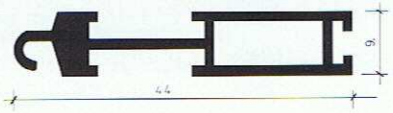

COULISSES LATÉRALES :

En aluminium extrudé, anodisé en ton naturel ou thermolaqué avec profils antibruit résistants aux UV et aux intempéries.

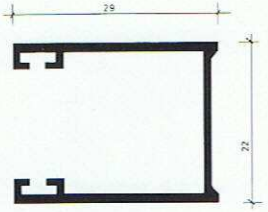

MÉCANISME :

Axe en tôle d'acier profilé galvanisé entraîné par un treuil métallique à friction autolubrifiant, avec arrêt de fin de course.

MANŒUVRE :

Par tringle oscillante avec arrêts.

Variante :

Par moteur électrique dans l'axe, 220V/50Hz, avec disjoncteur thermique incorporé et interrupteurs de fin de course réglables. Commande par bouton-poussoir ou par système électronique automatique (documentation séparée).

PROJECTION :

Projection normale en aluminium extrudé avec bras en acier zingué, pour fenêtres jusqu'à 220 cm de largeur.

Projection à levier pour fenêtres de plus de 220 cm de largeur.

VERROUILLAGE :

Verrous dans la lame finale. Verrous automatiques dans le caisson pour store entièrement fermé.

VOLETS ROULANTS À LAMES TUBULAIRES PLEINES :

En plus des qualités connues de l'aluminium thermolaqué, le remplissage des lames par du polyuréthane offre deux avantages incomparables :

- une rigidité considérablement accrue,
- une excellente isolation thermique et acoustique.

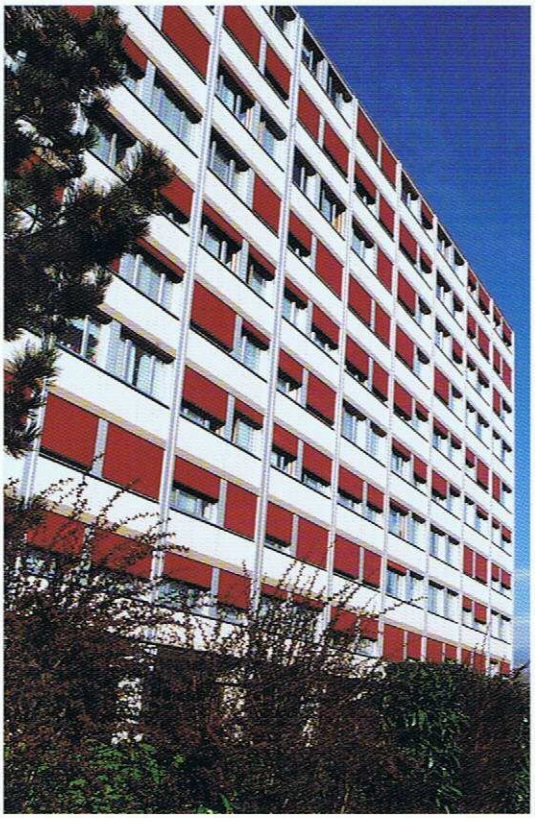

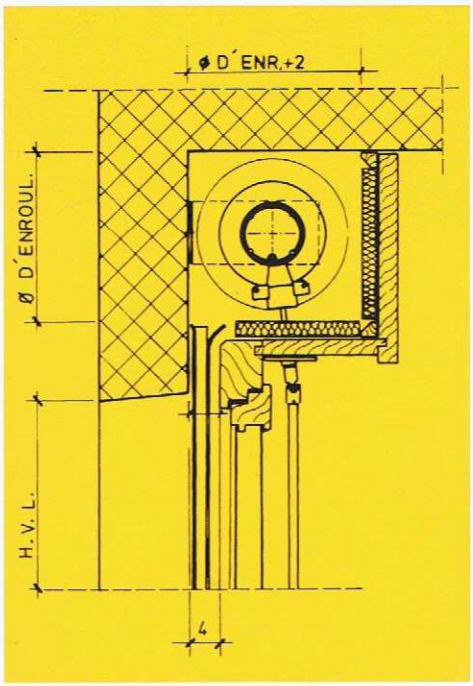

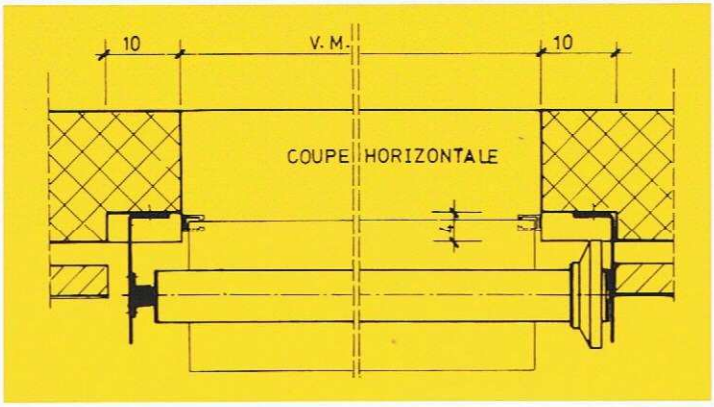

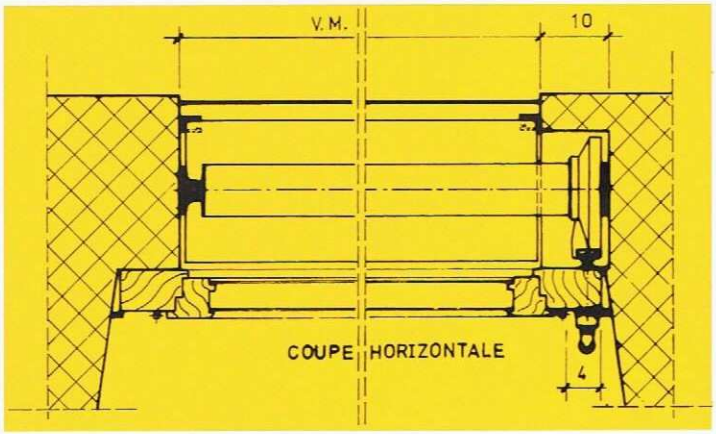

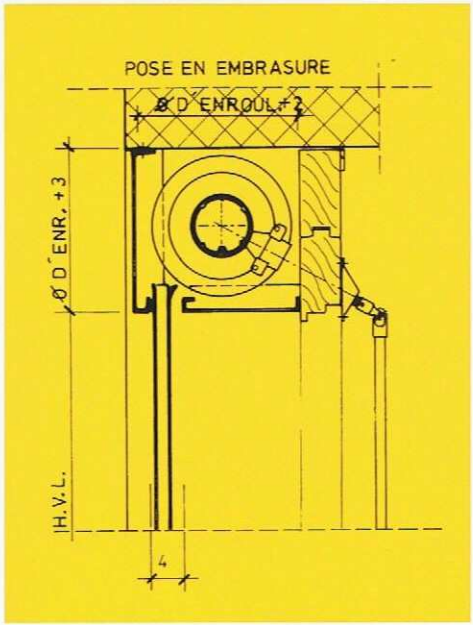

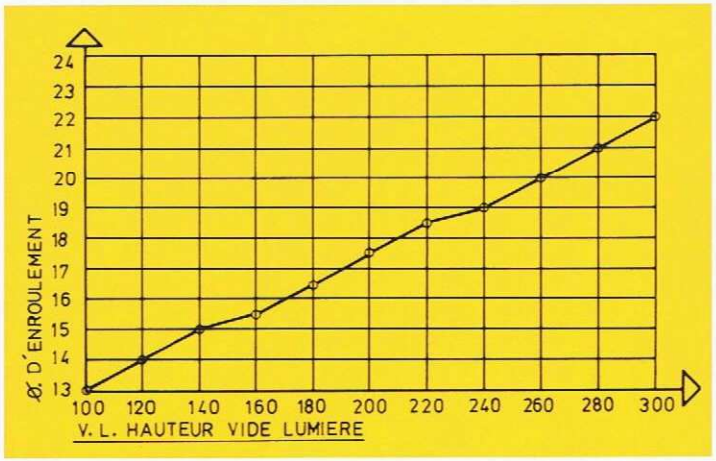

50 ans
1963-2013

stormatic s.a.
Fabrique genevoise de stores

Stormatic SA Tel. 022/727 05 00
46 Rte de Pré-Marais info@stormatic.ch
1233 Bernex www.stormatic.ch

FABRIQUE DE: VOLETS À ROULEAUX, STORES À LAMELLES, STORES TOILE, TENTES SOLAIRES, STORES À LAMELLES VERTICALES, VOLETS CONTRE-VENTS